ThewA® PROFESSIONAL

thermador Water

GAMME LEMAN
Réf. **LEM11C1E**

EVIER INOX ENCASTRE

date mars-14
version 1

** lac FRANCO-SUISSE*

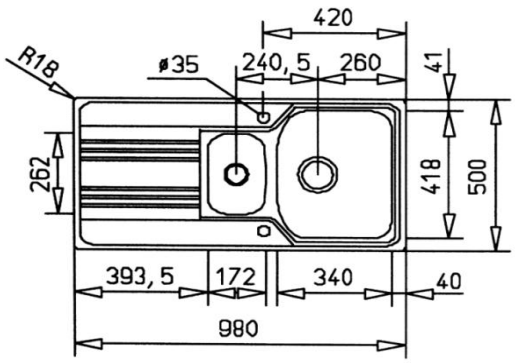

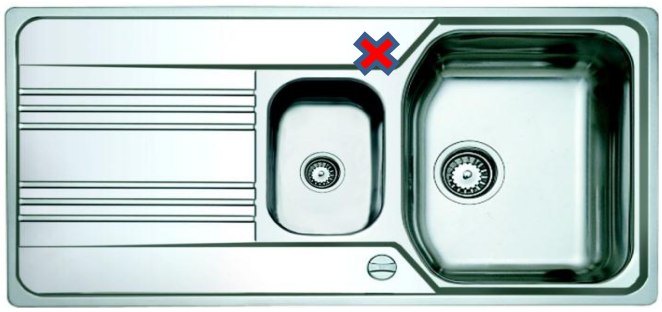

HIGH QUALITY INOX HIGH QUALITY

STAINLESS STEEL AISI 304 ACERO INOXIDABLE

REVERSIBLE et PRE-PERCE

INOX LISSE

TYPE	
FORME	2 Cuves
INOX	18/10 - LISSE
EPAISSEUR	0,8 à 1,0 mm

CARACTERISTIQUES	
DIMENSIONS	420 X 418 mm / 172 X 262 mm
PROFONDEUR	160 mm / 83 mm
RAYON D'ANGLE	R - mm
REVERSIBLE	OUI
PRE-PERCAGE	OUI

INSTALLATION	
DIMENSIONS EXT.	980 X 500 mm
DECOUPE DU PLAN	960 X 480 mm
VIDAGE	OUI avec trop plein
BONDE	POP UP

LES + PRODUIT

Un double bac (cuve + vide-sauces) fonctionnel et résistant

GENCOD	**3 52383 003894 6**	**CONDITIONNEMENT**	carton individuel
		UC / PALETTE	1 / 16
		GARANTIE	5 ans

Informations données à titre indicatif - Voir nos C.G.V.
THERMADOR - Parc d'activités de Chesnes - CS10710 - 38297 St QUENTIN FALLAVIER
www.thermador.fr thermador@thermador.fr 04.74.94.41.33 04.74.94.41.18