GAMME LEMAN
Réf. **LEM1CRECT**

EVIER INOX ENCASTRE

date mars-14
version 1

** lac FRANCO-SUISSE*

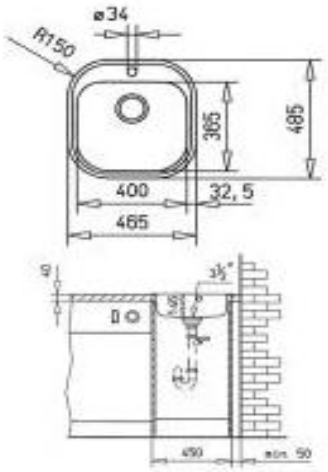

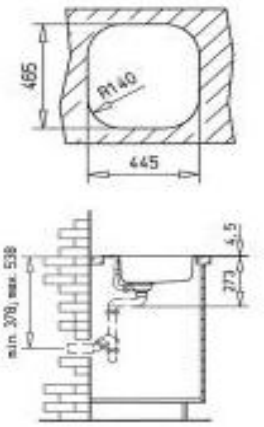



INOX LISSE

TYPE	
FORME	Cuve rectangulaire
INOX	18/10 - LISSE
EPAISSEUR	0,7 mm

CARACTERISTIQUES	
DIMENSIONS	400 x 360 mm
PROFONDEUR	165 mm
RAYON D'ANGLE	R 150 mm
REVERSIBLE	-
PRE-PERCAGE	-

INSTALLATION	
DIMENSIONS EXT.	465 x 485 mm
DECOUPE DU PLAN	445 x 465 mm
VIDAGE	OUI avec trop plein
BONDE	POP UP

LES + PRODUIT

Un "classique" encastré à faible encombrement

GENCOD	**3 52383 003892 2**	**CONDITIONNEMENT**	carton individuel
		UC / PALETTE	1 / 52
		GARANTIE	5 ans

Informations données à titre indicatif - Voir nos C.G.V.
THERMADOR - Parc d'activités de Chesnes - CS10710 - 38297 St QUENTIN FALLAVIER
www.thermador.fr thermador@thermador.fr 04.74.94.41.33 04.74.94.41.18